アクティブ制振技術

高層ビルの強風時の居住性を改善するための制振技術

お　客　様　の　メ　リ　ッ　ト

○従来装置では不可能な70階を越える超高層ビルや、複雑な形状の建物にも適用が可能です。

○独自の制御方式の開発により、風速50m/sの風による揺れも制御できます。

技　術　の　特　徴

○建物の揺れと反対方向に重りを動かし、揺れを打ち消すアクティブ制振です。

○従来の制振装置の限界を大きく越える風速まで制御可能です。

■大成建設の制振装置　（Linearmotor type Active Mass Damper）

- 世界で初めてリニアモータとギア振り子を採用した制振装置です。
- 静かで精度の高い制振を行うことができます。
- 最先端の制御ソフトの搭載により、風速50m/s程度の揺れまで制振を継続可能です。

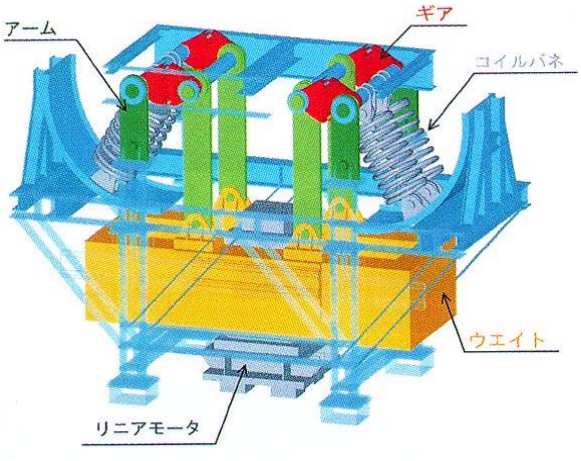

□特許出願済

実　績　・　事　例

■小田急サザンタワー

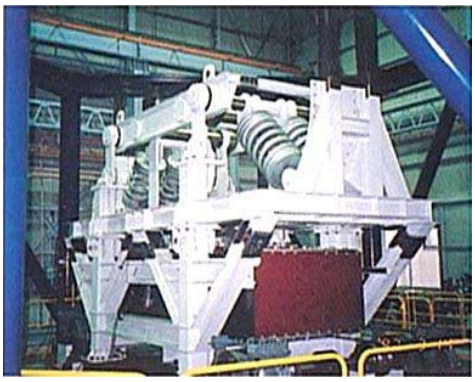

■アクティブ制振装置Ｔ-ＬＡＭＤＡ

K00F09

Copyright(c) 2000年 大成建設株式会社　著作権者の許可なく 複製、転載、第三者開示等の行為を禁止します。